高校男子ダブルス〔ＢＤ〕（22）

	Ａブロック	勝畑滝也・吉田千晃 （修徳高校）	渡邊　要・蒔苗佑太 （共栄学園高校）	鈴木寛尋斗・打木良依 （葛飾野高校）	勝-敗	順位
1	勝畑滝也・吉田千晃 （修徳高校）		2-0	2-0	2-0	1
2	渡邊　要・蒔苗佑太 （共栄学園高校）	0-2		2-1	1-1	2
3	鈴木寛尋斗・打木良依 （葛飾野高校）	0-2	1-2		0-2	3

	Ｂブロック	正木維真・内田琉天 （葛飾総合）	鈴木大地・大川　夏 （葛飾野高校）	鈴木常大・飯島啓太 （ＳＡＩＴＡ）	勝-敗	順位
4	正木維真・内田琉天 （葛飾総合）		0-2	0-2	0-2	3
5	鈴木大地・大川　夏 （葛飾野高校）	2-0		2-0	2-1	1
6	鈴木常大・飯島啓太 （ＳＡＩＴＡ）	2-0	0-2		1-1	2

	Ｃブロック	木村秀一・高松　蓮 （葛飾野高校）	勝又　翼・石井陽向 （江戸川高校）	鈴木虎太朗・小川禾豊 （農産高校）	勝-敗	順位
7	木村秀一・高松　蓮 （葛飾野高校）		2-0	2-0	2-0	1
8	勝又　翼・石井陽向 （江戸川高校）	0-2		0-2	0-2	3
9	鈴木虎太朗・小川禾豊 （農産高校）	0-2	2-0		1-1	2

2-0

	Ｄブロック	大継心梧・林　昊 （共栄学園高校）	青山舞大・山本大雅 （農産高校）	山下凌平・笠井　橙 （葛飾野高校）	勝-敗	順位
10	大継心梧・林　昊 （共栄学園高校）		2-0	2-0	2-0	1
キ 11	青山舞大・山本大雅 （農産高校）	0-2		0-2	0-2	3
12	山下凌平・笠井　橙 （葛飾野高校）	0-2	2-0		1-1	2

	Ｅブロック	林　大貴・小笠原悠太 （江戸川高校）	土屋太成・村上憧羽 （葛飾野高校）	間瀬優真・藁谷遙来 （修徳高校）	勝-敗	順位
13	林　大貴・小笠原悠太 （江戸川高校）		1-2	1-2	0-2	3
14	土屋太成・村上憧羽 （葛飾野高校）	2-1		2-0	2-0	1
15	間瀬優真・藁谷遙来 （修徳高校）	2-1	0-2		1-1	2

15ﾎﾟｲﾝﾄ

	Ｆブロック	川合恒輝・黒川輝人 （飛鳥クラブ）	柳本琢磨・飯田丈琉 （国士舘高校）	船木志優・眞島達麻 （葛飾野高校）	森本龍乃芯・阿部将太 （葛飾総合）	勝-敗	順位
16	川合恒輝・黒川輝人 （飛鳥クラブ）		2-0	2-0	2-0	3-0	1
17	柳本琢磨・飯田丈琉 （国士舘高校）	0-2		2-0	2-0	2-1	2
18	船木志優・眞島達麻 （葛飾野高校）	0-2	0-2		2-0	1-2	3
19	森本龍乃芯・阿部将太 （葛飾総合）	0-2	0-2	0-2		0-3	4

	Ｇブロック	宮本　恒・菊地凌平 （農産高校）	西口海斗・落合　葵 （修徳高校）	蓮見星榛・渡邉温有 （葛飾野高校）	勝-敗	順位
20	宮本　恒・菊地凌平 （農産高校）		1-2	2-0	1-1	2
21	西口海斗・落合　葵 （修徳高校）	2-1		2-0	2-0	1
キ 22	蓮見星榛・渡邉温有 （葛飾野高校）	0-2	0-2		0-2	3

高校女子ダブルス〔ＧＤ〕（15）

Ａブロック		大宮　綸・野村菜々子（修徳高校）	鈴木夏芽・山口芽依（葛飾野高校）	越川　椿・古屋光喜（向丘高校）	勝-敗	順位
1	大宮　綸・野村菜々子（修徳高校）		2-0	2-0	2-0	1
2	鈴木夏芽・山口芽依（葛飾野高校）	0-2		0-2	0-2	3
3	越川　椿・古屋光喜（向丘高校）	0-2	2-0		1-1	2

Ｂブロック		及川陽菜・木村巴南（共栄学園高校）	山井はるな・酒井麻南（江戸川高校）	遠藤幸奈・大山実花（修徳高校）	勝-敗	順位
4	及川陽菜・木村巴南（共栄学園高校）		2-0	2-0	2-0	1
5	山井はるな・酒井麻南（江戸川高校）	0-2		2-0	1-1	2
キ 6	遠藤幸奈・大山実花（修徳高校）	0-2	0-2		0-2	3

Ｃブロック		加藤美嘉・髙橋さくら（農産高校）	大石　蘭・塚原詩乃（国士舘高校）	島村羽音・小林美乃里（葛飾野高校）	勝-敗	順位
7	加藤美嘉・髙橋さくら（農産高校）		0-2	2-0	1-1	2
8	大石　蘭・塚原詩乃（国士舘高校）	2-0		2-0	2-0	1
9	島村羽音・小林美乃里（葛飾野高校）	0-2	0-2		0-3	3

2-0

Ｄブロック		田中りず・岡田美優（葛飾野高校）	大竹美嘉・吉野陽菜（向丘高校）	並木瑠璃・臼井樹里（共栄学園高校）	勝-敗	順位
10	田中りず・岡田美優（葛飾野高校）		2-0	2-0	2-0	1
11	大竹美嘉・吉野陽菜（向丘高校）	0-2		1-2	0-2	3
12	並木瑠璃・臼井樹里（共栄学園高校）	0-2	2-1		1-1	2

Ｅブロック		渡邉かれん･蛭田愛美（江戸川高校）	木村心優・渋谷美紀（修徳高校）	小田切瑠衣・細谷桃子（国士舘高校）	勝-敗	順位
13	渡邉かれん･蛭田愛美（江戸川高校）		2-0	0-2	1-1	2
14	木村心優・渋谷美紀（修徳高校）	0-2		0-2	0-2	3
15	小田切瑠衣・細谷桃子（国士舘高校）	2-0	2-0		2-0	1

高校男子決勝トーナメント

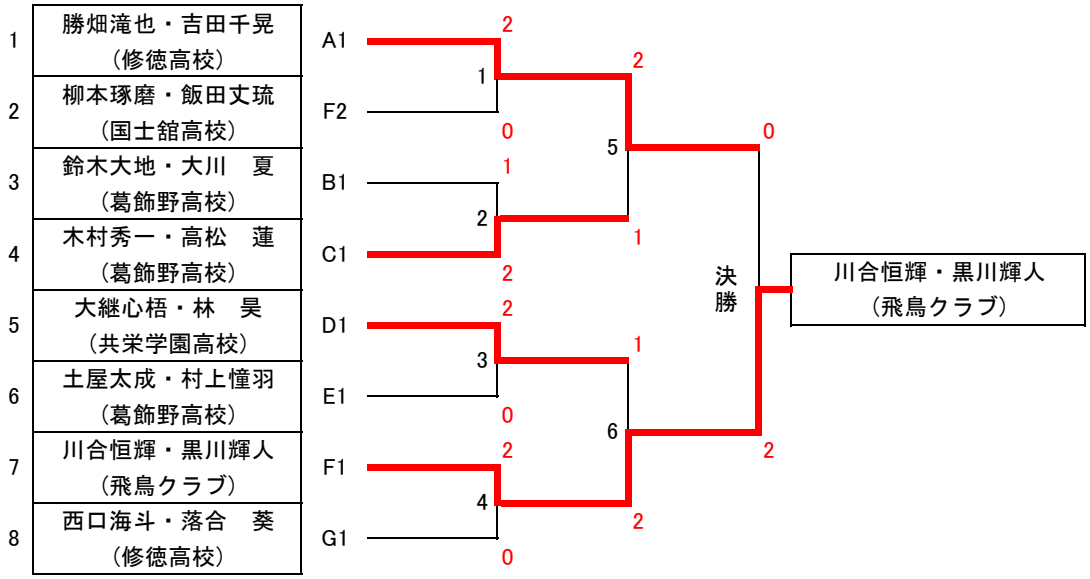

高校女子決勝トーナメント

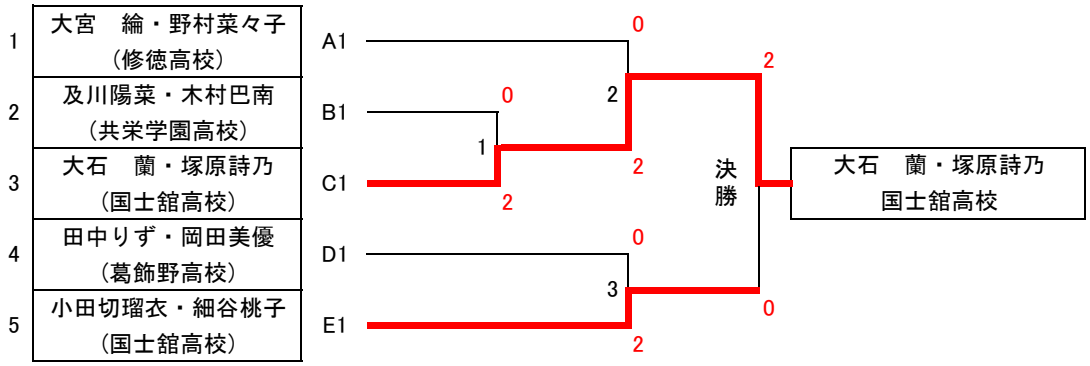

高校男子シングルス〔ＢＳ〕（46）

	Ａブロック	勝畑　滝也 （修徳高校）	飯田　裕介 （共栄学園高校）	高松　蓮 （葛飾野高校）	勝-敗	順位
1	勝畑　滝也 （修徳高校）		2-0	2-0	2-0	1
2	飯田　裕介 （共栄学園高校）	0-2		0-2	0-2	3
3	高松　蓮 （葛飾野高校）	0-2	2-0		1-1	2

	Ｂブロック	土屋　太成 （葛飾野高校）	蒔苗　佑太 （共栄学園高校）	小川　禾豊 （農産高校）	勝-敗	順位
4	土屋　太成 （葛飾野高校）		2-0	2-0	2-0	1
キ 5	蒔苗　佑太 （共栄学園高校）	0-2		0-2	0-2	3
6	小川　禾豊 （農産高校）	0-2	2-0		1-1	2

	Ｃブロック	林　大貴 （江戸川高校）	伊藤　凌馬 （葛飾総合高校）	土屋　瑛慎 （共栄学園高校）	勝-敗	順位
キ 7	林　大貴 （江戸川高校）		0-2	0-2	0-2	3
8	伊藤　凌馬 （葛飾総合高校）	2-0		0-2	1-1	2
9	土屋　瑛慎 （共栄学園高校）	2-0	2-0		2-0	1

2-0

	Ｄブロック	阿部　将太 （葛飾総合高校）	藁谷　遙来 （修徳高校）	渡邉　温有 （葛飾野高校）	勝-敗	順位
10	阿部　将太 （葛飾総合高校）		0-2	0-2	0-2	3
11	藁谷　遙来 （修徳高校）	2-0		2-0	2-0	1
12	渡邉　温有 （葛飾野高校）	2-0	0-2		1-1	2

	Ｅブロック	菊地　凌平 （農産高校）	村井　吏玖 （共栄学園高校）	勝又　翼 （江戸川高校）	勝-敗	順位
13	菊地　凌平 （農産高校）		2-1	2-0	2-0	1
14	村井　吏玖 （共栄学園高校）	1-2		2-0	1-1	2
15	勝又　翼 （江戸川高校）	0-2	0-2		0-2	3

	Ｆブロック	鈴木　大地 （葛飾野高校）	川合　恒輝 （飛鳥クラブ）	熊谷　朝陽 （共栄学園高校）	勝-敗	順位
16	鈴木　大地 （葛飾野高校）		0-2	2-0	1-1	2
17	川合　恒輝 （飛鳥クラブ）	2-0		2-0	2-0	1
18	熊谷　朝陽 （共栄学園高校）	0-2	0-2		0-2	3

	Ｇブロック	鈴木　琉斗 （共栄学園高校）	山本　大雅 （農産高校）	落合　葵 （修徳高校）	勝-敗	順位
19	鈴木　琉斗 （共栄学園高校）		2-0	2-0	2-0	1
20	山本　大雅 （農産高校）	0-2		0-2	0-2	3
21	落合　葵 （修徳高校）	0-2	2-0		1-1	2

	Ｈブロック	木村　秀一 （葛飾野高校）	平野　陽人 （共栄学園高校）	吉田　千晃 （修徳高校）	勝-敗	順位
22	木村　秀一 （葛飾野高校）		2-0	2-0	2-0	1
23	平野　陽人 （共栄学園高校）	0-2		0-2	0-2	3
24	吉田　千晃 （修徳高校）	0-2	2-0		1-1	2

高校男子シングルス〔ＢＳ〕（46）

	Ｉブロック	宮里　海 （葛飾総合高校）	渡邊　要 （共栄学園高校）	鈴木　虎太朗 （農産高校）	勝-敗	順位
25	宮里　海 （葛飾総合高校）		0-2	0-2	0-2	3
26	渡邊　要 （共栄学園高校）	2-0		2-0	2-0	1
27	鈴木　虎太朗 （農産高校）	2-0	0-2		1-1	2

	Ｊブロック	小笠原　悠太 （江戸川高校）	御郷　龍也 （共栄学園高校）	大川　夏 （葛飾野高校）	勝-敗	順位
28	小笠原　悠太 （江戸川高校）		0-2	0-2	0-2	3
29	御郷　龍也 （共栄学園高校）	2-0		2-0	2-0	1
30	大川　夏 （葛飾野高校）	2-0	0-2		1-1	2

	Ｋブロック	宮本　恒 （農産高校）	船木　志優 （葛飾野高校）	小野　修平 （共栄学園高校）	勝-敗	順位
キ 31	宮本　恒 （農産高校）		0-2	0-2	0-2	3
32	船木　志優 （葛飾野高校）	2-0		2-0	2-0	1
33	小野　修平 （共栄学園高校）	2-0	0-2		1-1	2

	Ｌブロック	佐藤　禪 （飛鳥クラブ）	中平　怜 （葛飾総合高校）	石井　陽向 （江戸川高校）	勝-敗	順位
34	佐藤　禪 （飛鳥クラブ）		2-0	2-0	2-0	1
35	中平　怜 （葛飾総合高校）	0-2		0-2	0-2	3
36	石井　陽向 （江戸川高校）	0-2	2-0		1-1	2

	Ｍブロック	林　昊 （共栄学園高校）	正木　維真 （葛飾総合高校）	大原　璃玖 （葛飾野高校）	勝-敗	順位
37	林　昊 （共栄学園高校）		2-0	2-0	2-0	1
38	正木　維真 （葛飾総合高校）	0-2		0-2	0-2	3
キ 39	大原　璃玖 （葛飾野高校）	0-2	2-0		1-1	2

15ﾎﾟｲﾝﾄ

	Ｎブロック	青山　舞大 （農産高校）	村上　憧羽 （葛飾野高校）	小川　海惺 （共栄学園高校）	間瀬　優真 （修徳高校）	勝-敗	順位
40	青山　舞大 （農産高校）		0-2	0-2	0-2	0-3	4
41	村上　憧羽 （葛飾野高校）	2-0		0-2	0-2	1-2	3
42	小川　海惺 （共栄学園高校）	2-0	2-0		2-0	3-0	1
43	間瀬　優真 （修徳高校）	2-0	2-0	0-2		2-1	2

	Ｏブロック	西口　海斗 （修徳高校）	南　恒旭 （共栄学園高校）	赤岸　源駿 （葛飾野高校）	勝-敗	順位
44	西口　海斗 （修徳高校）		2-0	2-0	2-0	1
45	南　恒旭 （共栄学園高校）	0-2		2-0	1-1	2
46	赤岸　源駿 （葛飾野高校）	0-2	0-2		0-2	3

高校女子シングルス〔ＧＳ〕（20）

Ａブロック		野村　菜々子 （修徳高校）	並木　瑠璃 （共栄学園高校）	栗田　可憐 （葛飾野高校）	勝-敗	順位
1	野村　菜々子 （修徳高校）		2-0	2-0	2-0	1
2	並木　瑠璃 （共栄学園高校）	0-2		2-0	1-1	2
3	栗田　可憐 （葛飾野高校）	0-2	0-2		0-2	3

Ｂブロック		田中　りず （葛飾野高校）	磯原　唯那 （共栄学園高校）	幸治　まなか （葛飾総合高校）	勝-敗	順位
4	田中　りず （葛飾野高校）		2-0	2-0	2-0	1
5	磯原　唯那 （共栄学園高校）	0-2		0-2	0-2	3
6	幸治　まなか （葛飾総合高校）	0-2	2-0		1-1	2

15ﾎﾟｲﾝﾄ

Ｃブロック		今田　璃々花 （農産高校）	木村　心優 （修徳高校）	及川　陽菜 （共栄学園高校）	山口　芽依 （葛飾野高校）	勝-敗	順位
7	今田　璃々花 （農産高校）		0-2	0-2	2-1	0-2	3
8	木村　心優 （修徳高校）	2-0		0-2	2-0	1-1	2
9	及川　陽菜 （共栄学園高校）	2-0	2-0		2-0	3-0	1
10	山口　芽依 （葛飾野高校）	1-2	0-2	0-2		0-3	4

15ﾎﾟｲﾝﾄ

Ｄブロック		大山　実花 （修徳高校）	岡田　美優 （葛飾野高校）	多田　美憂 （共栄学園高校）	酒井　麻南 （江戸川高校）	勝-敗	順位
11	大山　実花 （修徳高校）		1-2	2-0	2-1	2-1 5-3=+2	2
12	岡田　美優 （葛飾野高校）	2-1		2-0	0-2	2-1 4-3=+1	3
キ 13	多田　美憂 （共栄学園高校）	0-2	0-2		0-2	0-3	4
14	酒井　麻南 （江戸川高校）	1-2	2-0	2-0		2-1 5-2=+3	1

0

Ｅブロック		木村　巴南 （共栄学園高校）	大宮　綸 （修徳高校）	吉田　来夢 （葛飾野高校）	勝-敗	順位
15	木村　巴南 （共栄学園高校）		2-0	2-0	2-0	1
16	大宮　綸 （修徳高校）	0-2		2-0	1-1	2
17	吉田　来夢 （葛飾野高校）	0-2	0-2		0-2	3

0-2

Ｆブロック		野苅家　結愛 （葛飾総合高校）	鈴木　夏芽 （葛飾野高校）	臼井　樹里 （共栄学園高校）	勝-敗	順位
キ 18	野苅家　結愛 （葛飾総合高校）		2-0	0-2	1-1	2
キ 19	鈴木　夏芽 （葛飾野高校）	0-2		0-2	0-2	3
20	臼井　樹里 （共栄学園高校）	2-0	2-0		2-0	1

高校男子決勝トーナメント

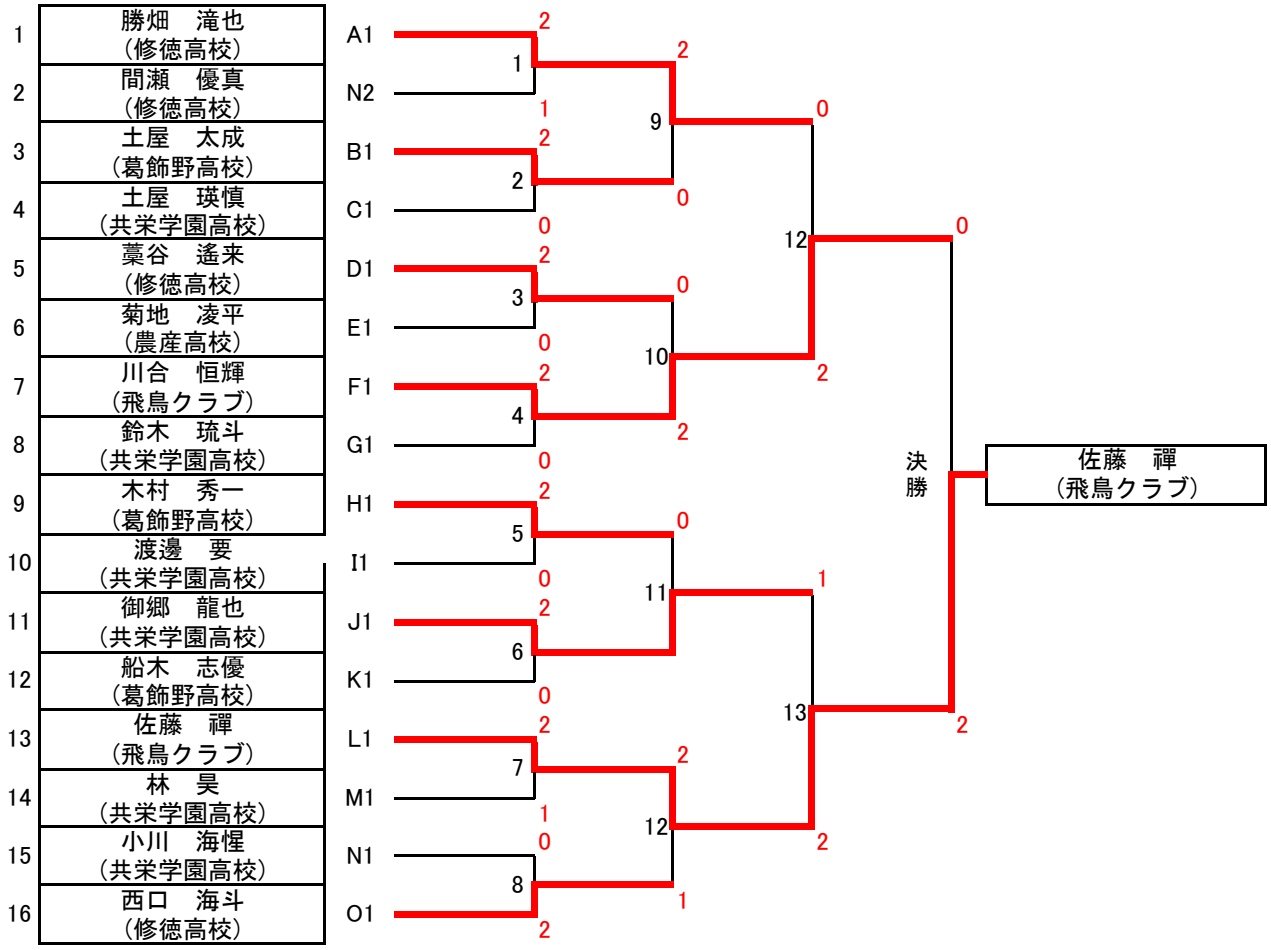

高校女子決勝トーナメント

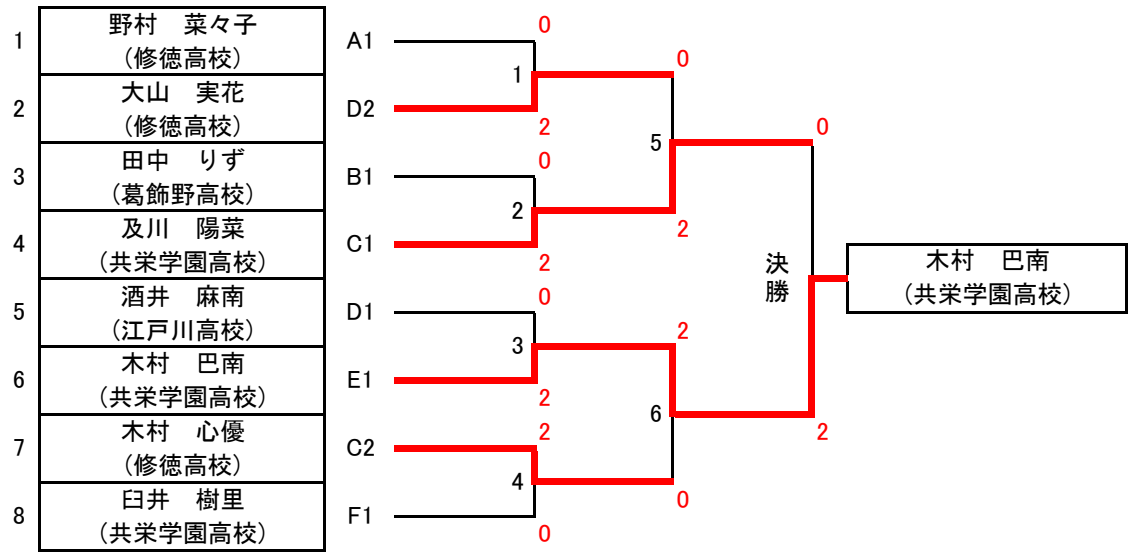

成　　績　　表

高校ダブルス

2023年7月23日（日）

	優　勝	準優勝	第３位
男　子	川合恒輝・黒川輝人 （飛鳥クラブ）	勝畑滝也・吉田千晃 （修徳高校）	大継心梧・林　昊 （共栄学園高校）
			木村秀一・高松　蓮 （葛飾野高校）
女　子	大石　蘭・塚原詩乃 （国士舘高校）	小田切瑠衣・細谷桃子 （国士舘高校）	大宮　綸・野村菜々子 （修徳高校）
			田中りず・岡田美優 （葛飾野高校）

高校シングルス

2023年7月30日（日）

	優　勝	準優勝	第３位
男　子	佐藤　禪 （飛鳥クラブ）	川合　恒輝 （飛鳥クラブ）	御郷　龍也 （共栄学園高校）
			勝畑　滝也 （修徳高校）
女　子	木村　巴南 （共栄学園高校）	及川　陽菜 （共栄学園高校）	木村　心優 （修徳高校）
			大山　実花 （修徳高校）